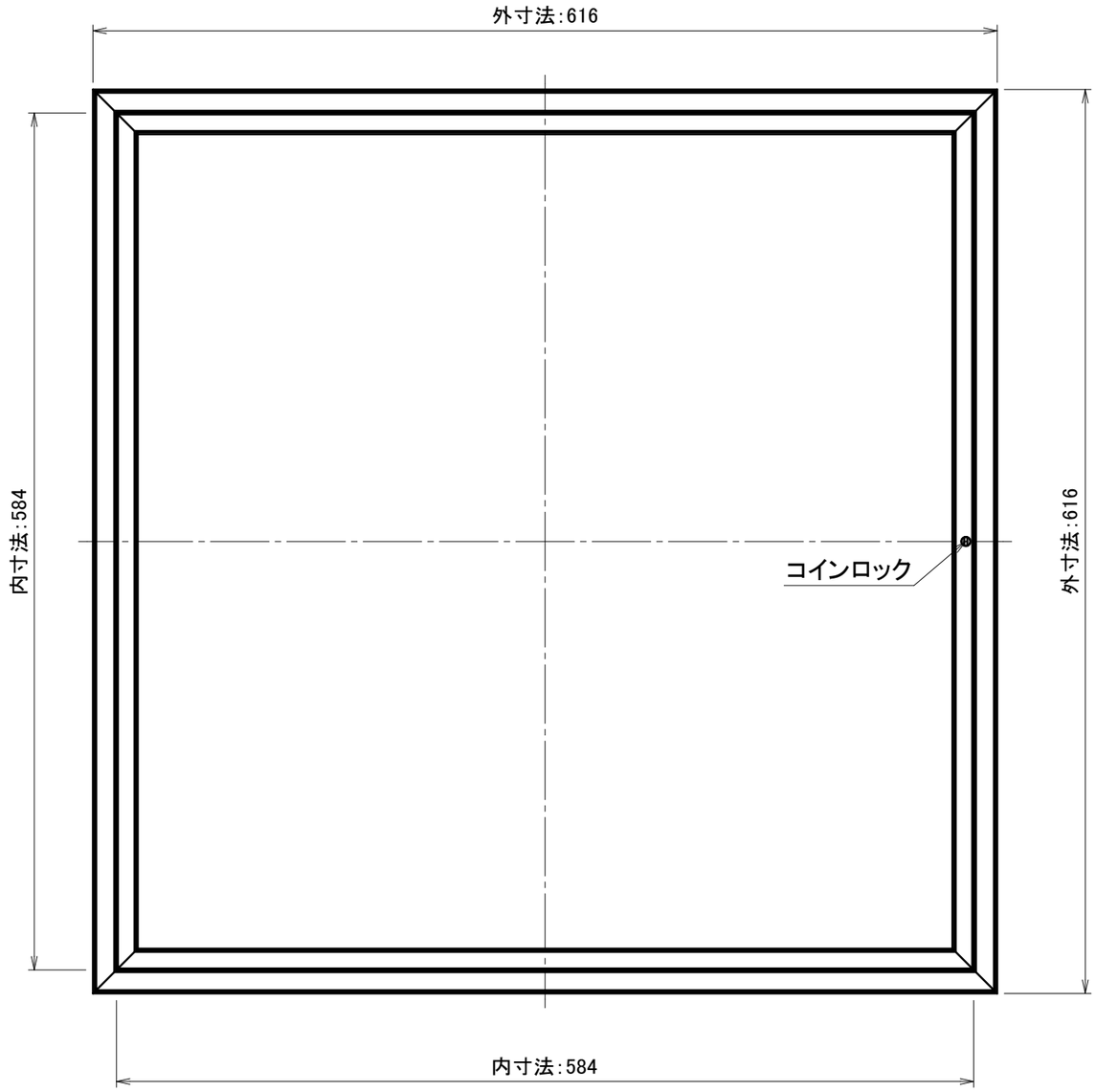

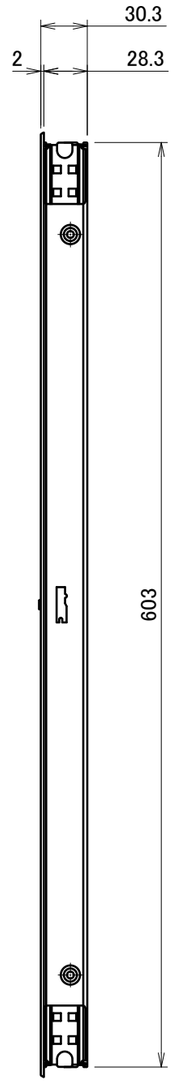

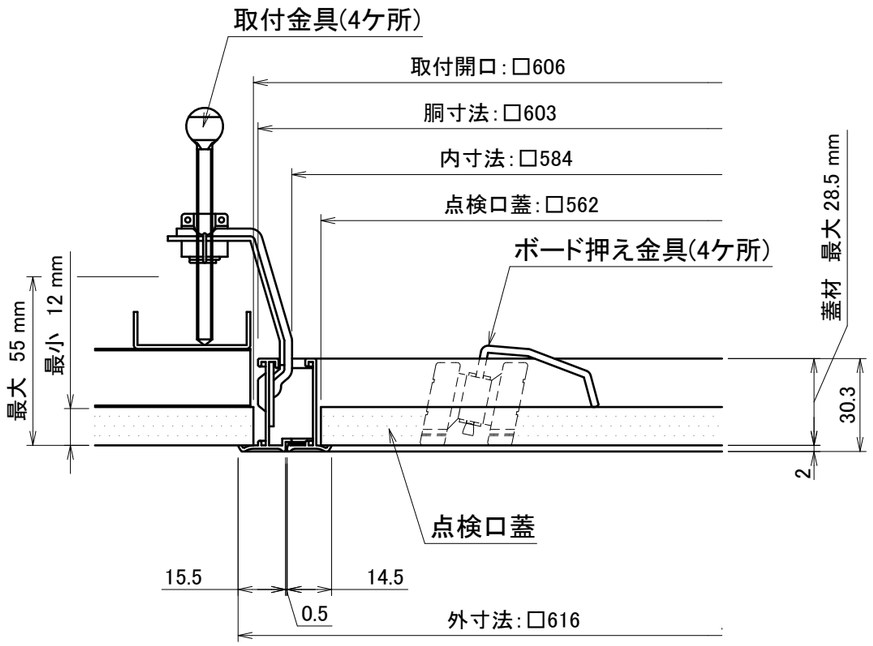

軽鉄下地の場合　(S=1/2)

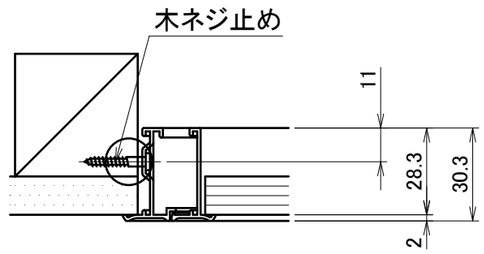

木下地の場合　(S=1/2)

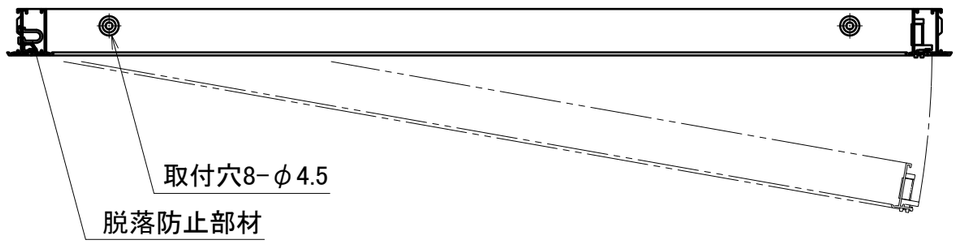

A3

材質	アルミ型材(A6063S) アルマイト処理	単位 mm	作図	2013年6月20日	図面名	天井点検口	図番 600TH	尺度 1/4・1/2
仕上		製図 Y.N	設計	検図 / 承認	品番	600TH	大建プラスチックス株式会社	